ПАСПОРТ

V1-S1-7IK88-40L32-6606040

Светильник VARTON уличный Uran 3.0 60 Вт Road консольный 4000 K RAL7045



1. Основные сведения

Уличный светодиодный светильник Uran 3.0 с защитным рассеивателем IK10 из ударопрочного светостабилизированного поликарбоната.
Предназначен для освещения дорог, улиц, мостов, площадей и бульваров, дворовых территорий, автостоянок, промышленных и складских территорий, охранных периметров.
Корпус светильника изготовлен из экструдированного алюминиевого профиля, окрашен порошковой краской для дополнительной устойчивости к негативным воздействиям окружающей среды.
Монтаж на стандартные опоры освещения 48 мм. Поворотное регулируемое крепление +30…-30°.
Тип источника света — светодиодный модуль со светодиодами белого цвета свечения, установленных методом поверхностного монтажа на печатные платы из алюминия.
Источник питания — моноблочный светодиодный драйвер.

Изготовитель: ООО ТПК «Вартон».

Адрес изготовителя: 121354, Россия, город Москва, улица Дорогобужская, дом 14, строение 6, help@varton.ru.

Адрес места осуществления деятельности по изготовлению продукции: ООО «Гагаринский светотехнический завод» 215010, Смоленская обл., г. Гагарин, ул. Советская, д. 73.

Соответствие: ТР ТС 004/2011, ТР ТС 020/2011, ТР ТС 037/2016

Технические условия: ТУ 27.40.39-017-29497914-2019

2. Технические данные

Потребляемая мощность, Вт	60
Кореллированная цветовая температура, К	4000
Световой поток, лм	9 000
Световая отдача, лм/Вт	150
RAL-номер цвета	7 045
Тип источника света	Светодиод. (LED) несменная
Индекс цветопередачи (Ra)	70-79
Коэффициент пульсации светового потока, не более, %	5
Номинальное напряжение, В	220...230
Номинальная частота, Гц	50
Диапазон напряжения питания переменного тока, В	120...277
Подходит для посадочного размера, мм	48
Класс защиты от поражения электрическим током	I
Коэффициент мощности	0,95
Степень защиты (IP)	IP66
Степень защиты от внешних механических воздействий (IK)	IK10
Класс светораспределения	П
Тип кривой силы света	Ш
Климатическое исполнение и категория размещения	УХЛ1
Нормируемая рабочая температура окружающего воздуха, °С	-40...45
Материал корпуса	Алюминий
Цвет корпуса	Серый
Рассеиватель	Прозрачный
Материал рассеивателя	Поликарбонат (PC)
Масса нетто, кг	3,4
Габаритные размеры, мм	430 × 208 × 78

3. Комплектность

Светильник — 1 шт.
Информационный лист — 1 шт.
Упаковка — 1 шт.

4. Указания по монтажу и эксплуатации

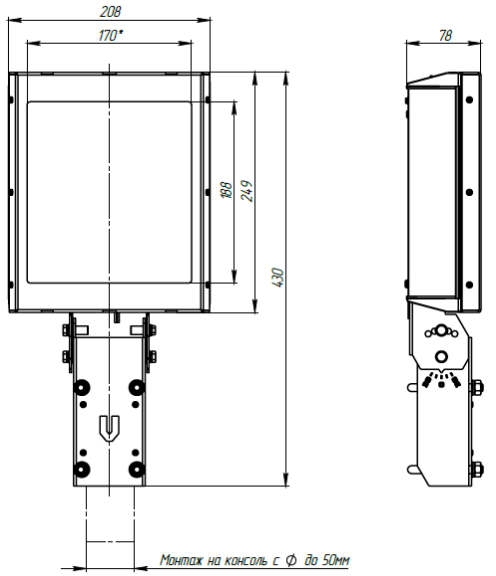

Рис.1

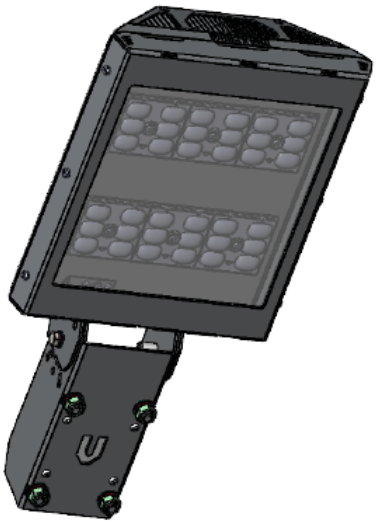

Рис.2

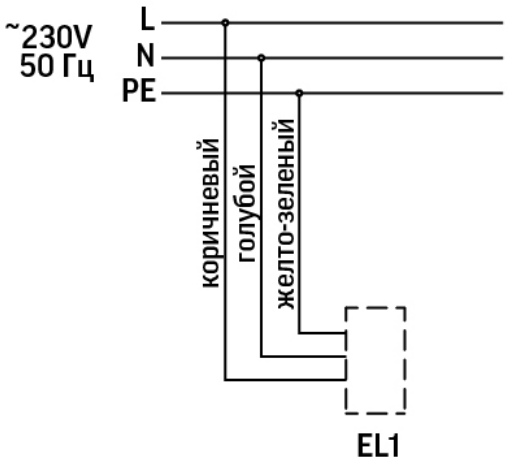

Рис.3

Эксплуатация светильника должна производиться в соответствии с «Правилами технической эксплуатации электроустановок потребителей».
Монтаж светильника производить в следующей последовательности:
-Закрепить светильник на консоли монтажными скобами. Затянуть винты на монтажных скобах, проверить надежность крепления. Монтажные скобы входят в комплект светильника.
-Затянуть винты на монтажных скобах, убедиться в надежности крепления.
-При необходимости отрегулировать угол наклона светильника относительно консоли с помощью фиксирующих болтов (+/- 30 градусов).
-Выполнить электрическое подключение осветительного прибора в соответствии с цветовой маркировкой проводов.
При подключении руководствоваться цветовой маркировкой проводов.

- L (Line) — фазный провод, цвет коричневый;
- N (Neutral) — нейтральный или нулевой провод, цвет голубой;
- PE (Protective Earth) — защитный заземляющий провод, цвет желто-зеленый;
- EL (Electrical Lighting) на схеме обозначает светильник.

5. Условия хранения и транспортирования

Условия транспортирования: любым видом транспорта при условии защиты упаковки от механических воздействий и атмосферных осадков. Хранить в упаковке в закрытых сухих помещениях. При хранении светильников с аварийным питанием рекомендуется заряжать аккумуляторную батарею не реже одного раза в 6 месяцев.

6. Ресурс, срок службы, гарантии изготовителя

Срок службы: 96 мес.

Гарантийный срок: 60 месяцев с даты продажи или поставки, но не более 64 месяцев с даты выпуска.

7. Требования безопасности

Запрещаются любые работы со светильником при подключённом напряжении; эксплуатация светильника I класса защиты без подключения к защитному заземлению; эксплуатация светильника с механическими повреждениями.

Работы по монтажу производить специалисту не ниже II квалификационной группы по электробезопасности.

8. Сведения об утилизации

Специальных условий и разрешений для утилизации не требует.

9. Свидетельство о приемке

Светильник изготовлен в соответствии с техническими условиями и признан годным к эксплуатации.